ZOLUX CAT LODGE

Cat Lodge 4 Cabane
Ref. 504133

Notice de montage / Assembly instructions / Instrukcja montażu Istruzioni di montaggio / Handleiding / Guía de montaje Aufbauanleitung / Instruções de montagem

Vidéo de démonstration de montage par ici ! / Assembly demonstration video here! / Film z instrukcją montażu tutaj! / Video istruzioni di montaggio qui! / Hier een demofilmpje! / ¡Consulte aquí el vídeo de demostración de montaje! / Das Demo-Video für den Aufbau finden Sie hier! / Vídeo de demonstração de montagem aqui!

(FR) Contrôlez le contenu de votre colis avant de procéder au montage. Conservez cette notice d'utilisation. Pour prolonger la durée de vie de cette Cabane Cat Lodge 4, toutes ses pièces d'usure sont remplaçables : griffoir en sisal (disponible sous la référence Zolux 504142) ; coussin (réf. 504143) ; toiture en tissu (réf. 504141). Pour les pièces d'usure, adressez – vous à votre revendeur. Produit pour animaux uniquement. **(EN)** Check the contents of the package before assembling. Keep this instruction leaflet. To extend the life of the Cabin Cat Lodge 4, all wear items can be replaced: sisal scratching mat (available under Zolux reference 504142); cushion (ref. 504143); fabric roof (ref. 504141). Please contact your retailer to obtain replacement wear items. Product for animals only. **(PL)** Sprawdź zawartość paczki przed przystąpieniem do montażu. Zachowaj instrukcję obsługi. W celu przedłużenia użytkowania produktu Chatka Cat Lodge 4 wszystkie części zużywalne można wymienić: drapak z sizalu (numer artykułu Zolux 504142); poduszkę (numer artykułu 504143); dach z tkaniny (numer artykułu 504141). Części zużywalne są dostępne u sprzedawców detalicznych. Produkt przeznaczony wyłącznie dla zwierząt. **(IT)** Prima di iniziare a montare il prodotto, verificare il contenuto dell'imballaggio. Conservare queste istruzioni. Per prolungare la durata utile della Capanna Cat Lodge 4, abbiamo previsto la possibilità di sostituire tutti i componenti più soggetti a usura, ovverosia: tiragraffi in sisal (disponibile con il codice Zolux 504142), cuscino (codice 504143) e tetto in tessuto (codice 504141). Per ottenere i ricambi rivolgersi al proprio rivenditore. Prodotto destinato esclusivamente agli animali. **(NL)** Controleer de inhoud van je pakket voor je begint te monteren. Bewaar deze handleiding. Alle verslijtbare onderdelen van dit kattenhuisje Cat Lodge 4 - de krabpaal in sisal (beschikbaar onder de referentie Zolux 504142), het kussen (ref. 504143) en het stoffen dak (ref. 504141) - kunnen vervangen worden zodat het product langer meegaat. Spreek voor de verslijtbare onderdelen je verkoper aan. Dit product is enkel geschikt voor dieren. **(ES)** Compruebe el contenido del paquete antes de proceder al montaje. Conserve estas instrucciones de uso. Para prolongar la vida útil del producto «Cabaña Cat Lodge 4», todas las piezas de desgaste pueden sustituirse: rascador de sisal (disponible con la referencia de Zolux 504142); cojín (ref. 504143); techo de tela (ref. 504141). Para solicitar las piezas de desgaste, diríjase a su distribuidor. Producto apto solo para animales. **(DE)** Überprüfen Sie den Lieferumfang, bevor Sie mit dem Aufbau beginnen. Bewahren Sie diese Bedienungsanleitung auf. Damit diese Hütte Cat Lodge 4 länger hält, können alle Verschleißteile ersetzt werden: Kratzbrett aus Sisal (unter der Referenz Zolux 504142 erhältlich); Kissen (Ref. 504143 erhältlich); Stoffdach (Ref. 504141). Für die Verschleißteile wenden Sie sich bitte – an Ihren Fachhändler. Ausschließlich für Tiere entwickeltes Produkt. **(PT)** Verifique o conteúdo da sua embalagem antes de proceder à montagem. Guarde estas instruções. Para prolongar a vida útil desta Cabana para gatos Cat Lodge 4, todas as peças de desgaste são substituíveis: arranhador em sisal (disponível com a referência Zolux 504142); almofada (ref. 504143); cobertura em tecido (ref. 504141). Para as peças de desgaste, contacte o seu revendedor. Produto apenas para animais.

N'hésitez pas à utiliser un maillet pour faciliter l'emboîtement des pièces en bois. / Do not hesitate to use a mallet to fit the wooden parts together more easily. / Aby ułatwić zagnieżdżanie elementów drewnianych, można użyć pobijaka. / È possibile usare un martello per facilitare l'incastro dei pezzi di legno. / Om de houten stukken in elkaar te steken, kun je ook een hamer gebruiken. / Puede utilizar un mazo para encajar las piezas de madera más fácilmente. / Gerne können Sie auch einen Holzhammer verwenden, um die Holzteile zusammenzustecken. / Não hesite em utilizar um martelo para facilitar o encaixe das peças em madeira.

Made in Europe

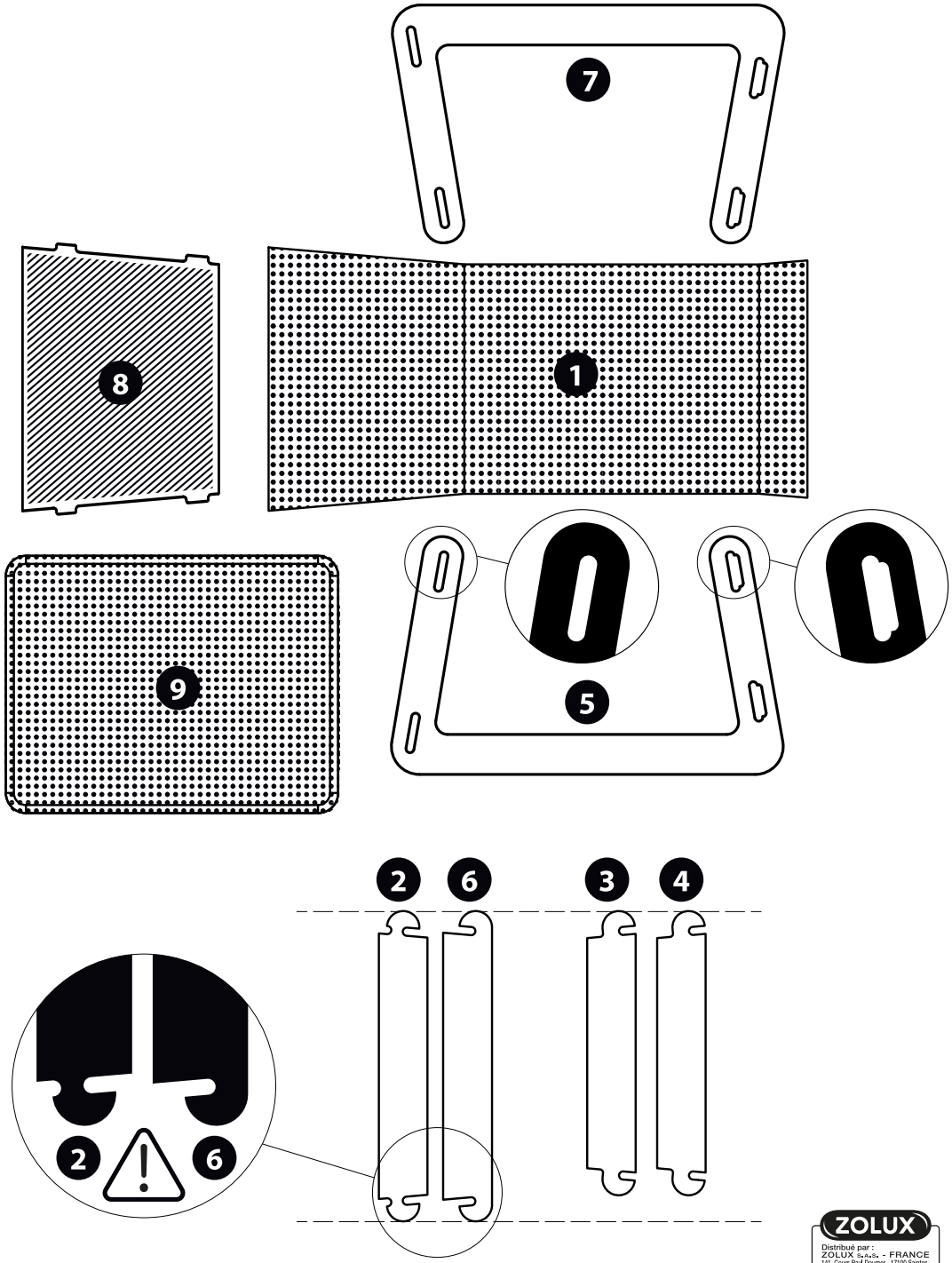

ZOLUX
Distribué par :
ZOLUX S.A.S. - FRANCE
141, Cours Paul Doumer - 17100 Saintes
Distribuito da :
ZOLUX Italia s.r.l. - ITALIA
Via Caduti di Amola 17 - 40132 Bologna
Dystrybucja :
ZOLUX Polska sp z o.o. - POLSKA
Łężki 10A - 99200 Poddębice
WWW.ZOLUX.COM

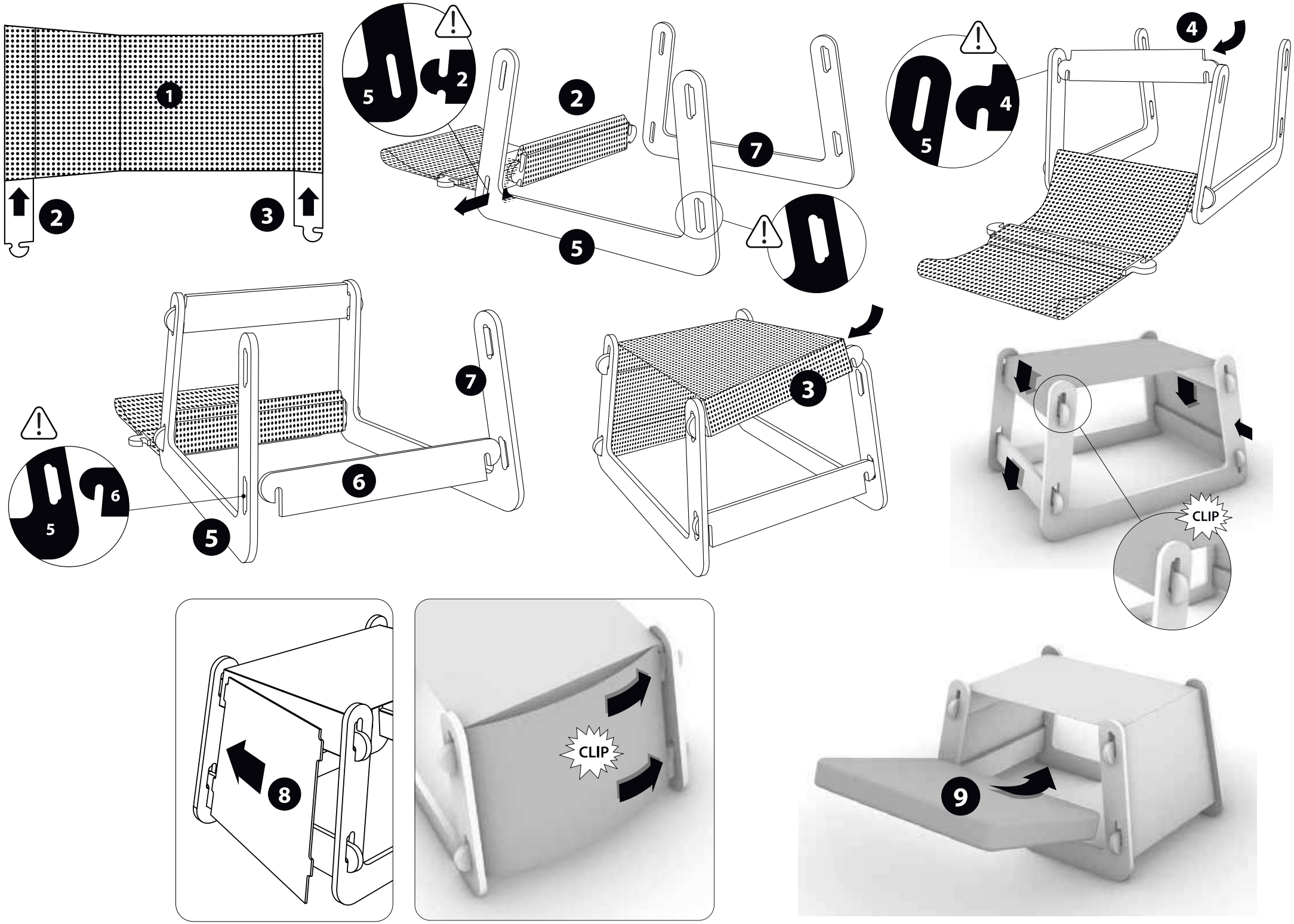
1
2
3
5
2
2
7
5
4
4
5
7
6
6
5
5
3
CLIP
8
CLIP
9